RF2E

Convertitore RF-868 – LAN

- **Convertitore RF 868 MHz – LAN per apparati MG bidirezionale**
- **Conversione dati su protocollo TCP/IP**
- **Interfaccia Ethernet 10/100 Mbps**
- **Configurazione remota tramite browser**
- **Range di alimentazione esteso**

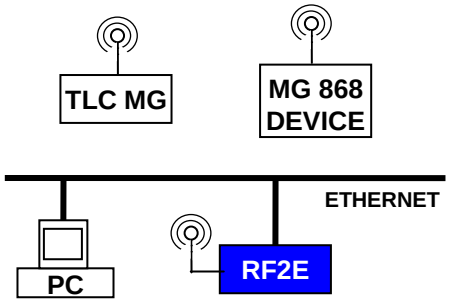

Descrizione

Il convertitore RF2E permette il collegamento di apparati radio MG, con modem in banda ISM 868 MHz, alla rete LAN con protocollo TCP/IP. La conversione dei dati avviene in modalità trasparente. La modalità di trasmissione in banda 868 MHz è di tipo LBT (Listen Before Talk) ed in frequency hopping configurabile. Ciò assicura elevata affidabilità ed immunità ai disturbi.

Protocolli supportati

- TCP, IP, ARP, ICMP, DHCP, HTTP.

Connessione alla rete LAN

- Auto-sensing 10/100 Mbps su RJ45.

Connessione alla rete 868 MHz

- Potenza trasmettitore: 10 dBm tipica.
- Sensibilità ricevitore: -100 dBm @ 0,1% BER
- Canali disponibili: 20.
- Connettore d'antenna: SMA F.
- RF Data rate: 50 Kbps.

Applicazioni

- Interfaccia verso rete Ethernet su TCP/IP per telecomandi ed apparati MG a 868 MHz.

Altre caratteristiche

- Alimentazione: 5-30 Vdc 1,5 W tramite adattatore esterno.
- Segnalazioni LED: link, activity, power.
- Temperatura operativa: -20°C ÷ +60 °C.
- Umidità: 5 ÷ 90 % non condensante.
- Dimensioni: 106x33x55 (LxHxP).
- Contenitore in alluminio anodizzato.
- Isolamento 1.5 KV su porta Ethernet.
- Omologazione CE, RoHS.
- Fornito completo di antenna.

Rev. 07/13

MG s.r.l.

21058 SOLBIATE OLONA - VA - ITALY
via Monte Bianco, 1
Tel. +39 0331 376568
Fax +39 0331 379549

e-mail mg@mg-eng.com
http://www.mg-eng.com
P. IVA 02784780120